Fregadero Stripe

Cubeta a la derecha

fregaderos

Código: 4504 051

CARACTERÍSTICAS

CUBETA DE RADIO ESTRECHO	Cubetas de formas cuadradas con un diseño moderno y una mayor capacidad. Para una estética minimalista conjugada con la máxima comodidad.
CUBETA PROFUNDA	Fregaderos que alcanzan una profundidad importante, más de 20 cm, gracias a la tecnología de producción avanzada, que ofrecen gran capacidad y practicidad en todas las operaciones de lavado.
DESAGÜE 3,5" BASKET	Desagüe grande de 3,5" equipado con el práctico tapón cestillo que impide el flujo de las partes sólidas en la alcantarilla.
FREGADEROS DE ESPESOR	Acero 1 mm de espesor. Un espesor importante que garantiza máxima robustez para los fregaderos que no conocen las señales del envejecimiento.
REBOSADERO PERIMETRAL	El rebosadero es una seguridad siempre presente en los fregaderos Foster que impide el desbordamiento del agua de la cubeta en caso de olvido. La solución del desagüe perimetral mejora la estética gracias a la forma cuadrada y esencial.

DETALLES

Acabado	Foster cepillado
Borde Instalación	Sobre encimera con óptica enrasado

Material	Acero inoxidable AISI 304
Texture	Foster cepillado
Base	80-90 cm
Dimensiones	1173x513 mm
Dotaciones estándar	Soportes de fijación, junta, desagüe, rebosadero y sifón, Caja de embalaje
Orificios Monomando	2 orificios de serie
Hueco de encastre	1140 x 480 mm
Escurridor	Si
Anchura	117 cm
Medida de la cubeta	750x350mm
Número de cubetas	1 cubeta
Desagüe	Desagüe con mando automático PM

EN DOTACIÓN

1 x Desagüe automático 8407
113
1 x Elemento portacuchillas

DIBUJOS TÉCNICOS

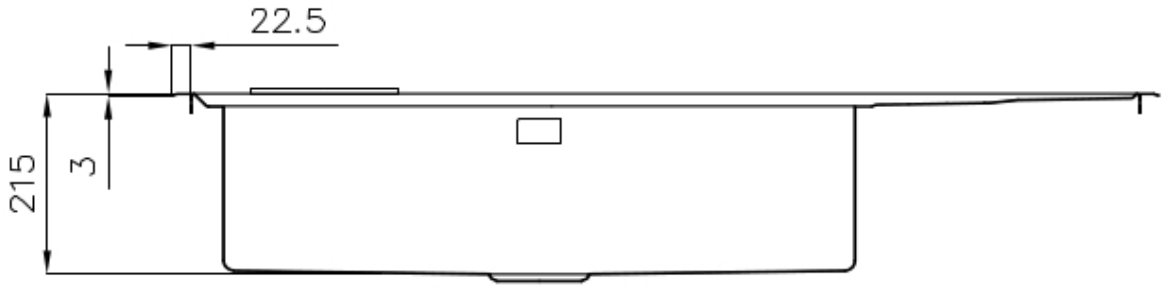

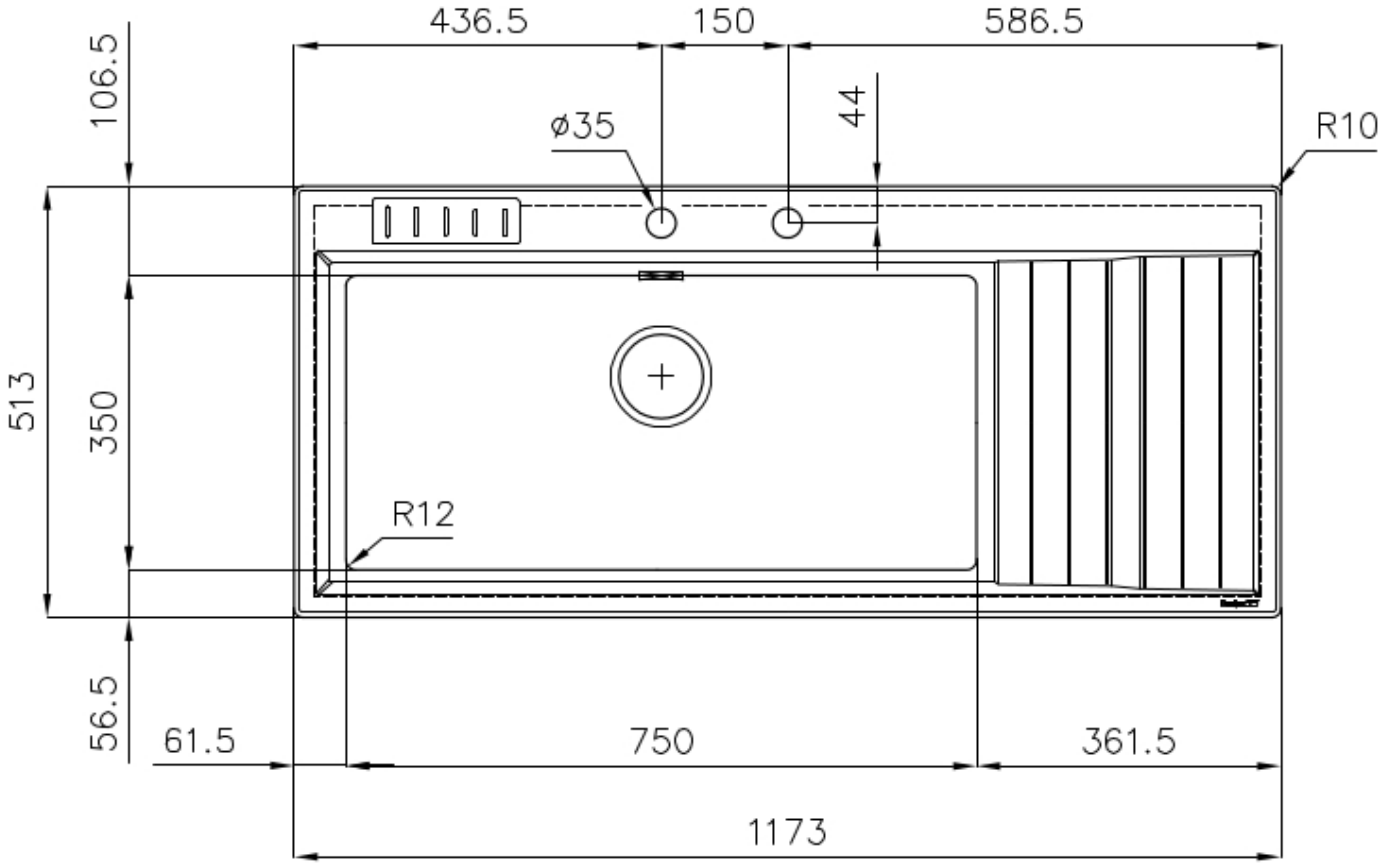

GALERÍA

EL PAQUETE INCLUYE

Desagüe automático - PM
8407 113

ACCESORIOS OPCIONALES

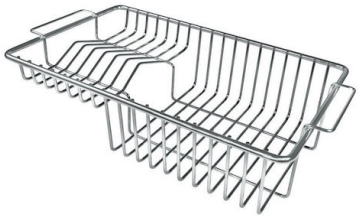

Rejilla portaplatos inox
8100 305

Tabla de corte de madera Iroko
8643 117

Rejilla Black
8100 618

MARIDAJE RECOMENDADO

Monomando Milanello
8425 100

Monomando NYC
8486 000